630319 СБ

Контейнер 40 футов

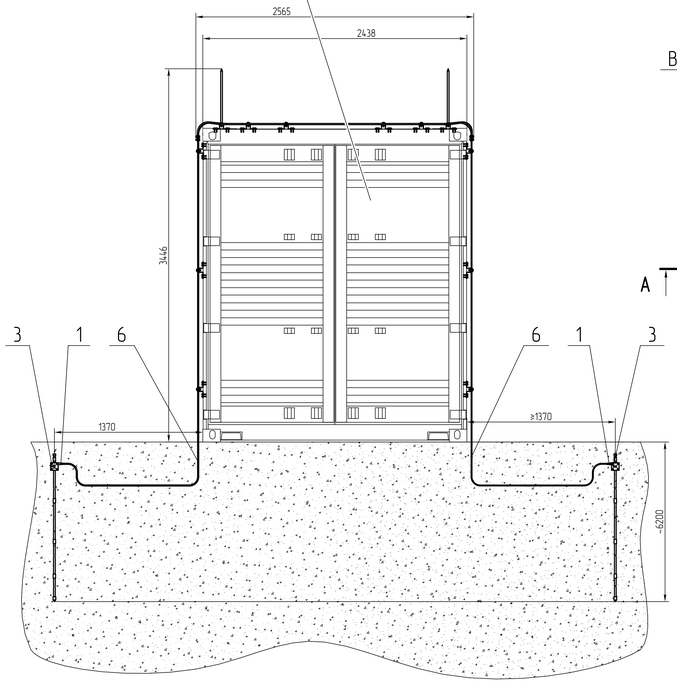

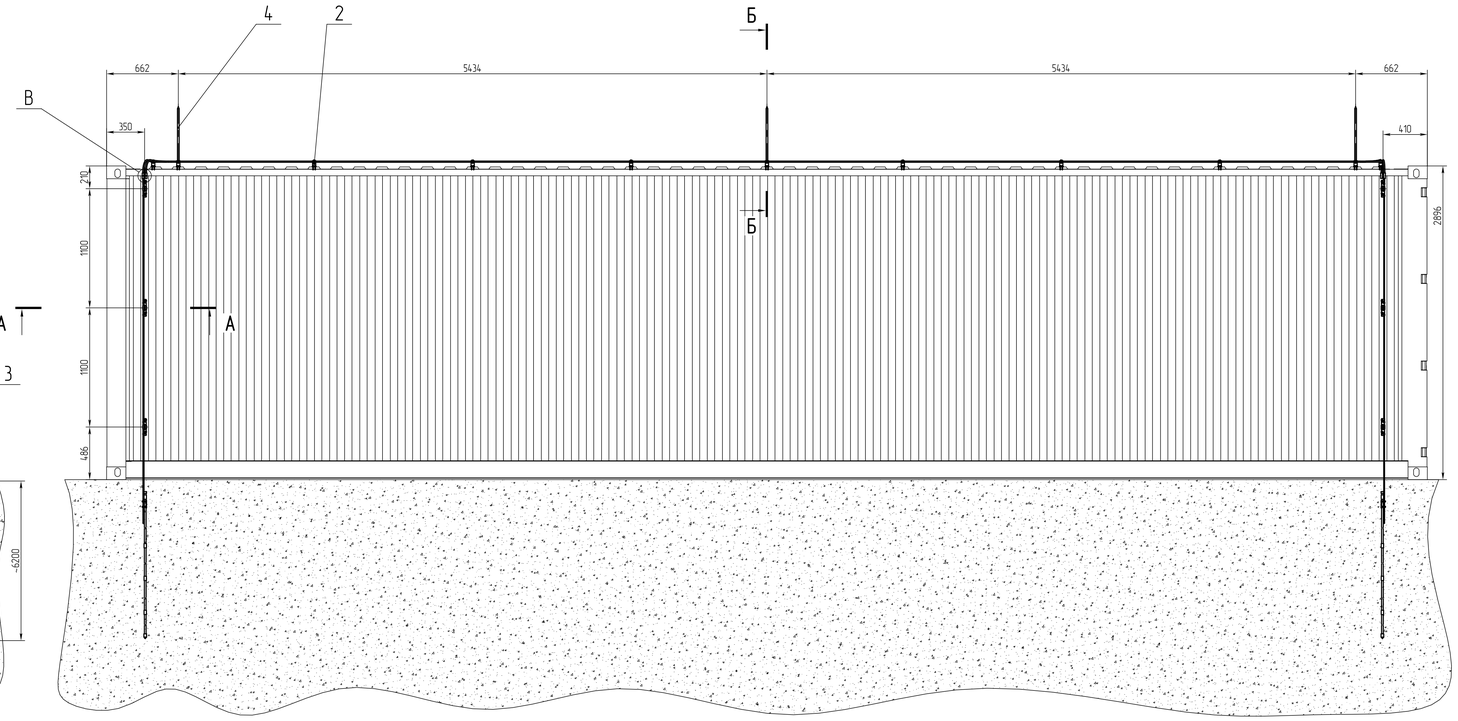

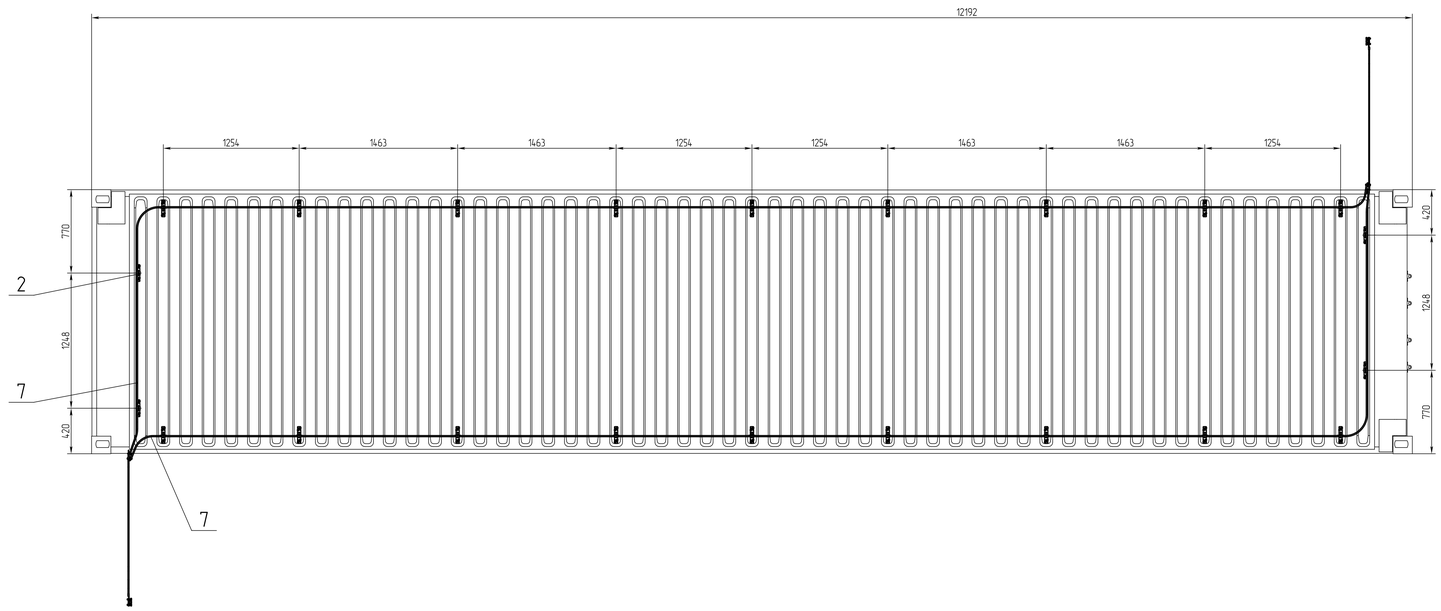

Б – Б (1:2.5)

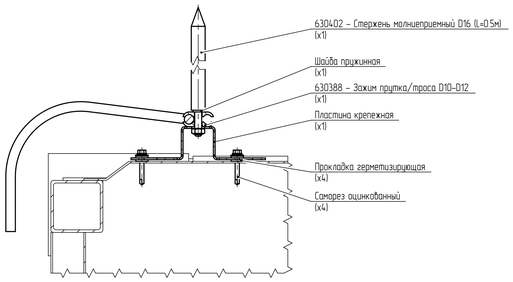

А – А (1:2.5)

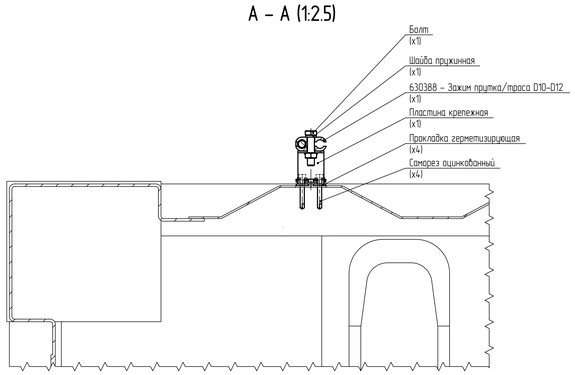

В (1:2.5)

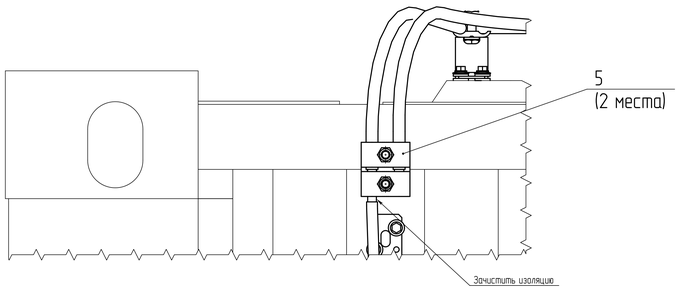

Формат	Зона	Поз	Обозначение	Наименование	Кол	Примечание
				Документация		
А0			630319 СБ	Сборочный чертеж	Х	
				Прочие изделия		
		1	ТМЛ 35-8	Наконечник медный луженый ТМЛ 35-8	2	
				Комплекты		
		2	631113	Держатель прутка-троса D10-12мм	22	
		3	РГД-316-16	Комплект заземления 6м I Омедненный D16мм	2	
		4	630401	Молниеприемник коньковый	6	
		5	MK-ZP8	Соединитель прутка/троса универсальный D6-10мм	2	
				Материалы		
		6		Токоотвод изолированный D=8мм	2	L=5м
		7		Трос алюминиевый D=11мм	2	L=15м
				Заполнитель грунтовый SX-3	2	
			631101	Насадка для перфоратора SDS-Max	1	

Материалы производятся и поставляются
ООО "Болта", сайт: www.bolta.pro

Комплект молниезащиты предназначен для установки на контейнеры длиной 40 футов.

1. Все размеры указаны для справок. Допускается, исходя из целесообразности, по месту распределить элементы по фактическим размерам.
2. Молниеприемник (поз.4) и держатель прутка-троса (поз.2) крепить к контейнеру саморезами оцинкованными через прокладку герметизирующую.
3. Пластины крепежные (см. разрезы А-А, Б-Б) согнуть по месту при монтаже.
4. Комплекты заземления (поз.3) устанавливать согласно инструкции, поставляемой с данными комплектами. Сопротивление заземляющего устройства не должно превышать 30 Ом (п.1.7.103 ПУЭ) и должно определяться фактическими замерами на месте после монтажных работ. Для забивки вертикальных заземлителей использовать кувалду 10кг или, используя перфоратор, через насадку SDS-Max (Код 631101).
5. Работы по монтажу заземления проводить соблюдая технику безопасности.

Изм.	Лист	№ докум.	Подп.	Дата	630319 СБ		
Разраб.					Комплект молниезащиты контейнера 40 футов	Лит.	Масса	Масштаб
Пров.							48	1:20
Т.контр.					Сборочный чертеж	Лист	Листов 1	
Н. контр.						ООО "Болта"		
Утв.								

Перв. примен. 630319
Справ. №
Подп. и дата
Инв.№ дубл.
Взамен инв.№
Подп. и дата
Инв.№ подл.

Копировал
Формат А0